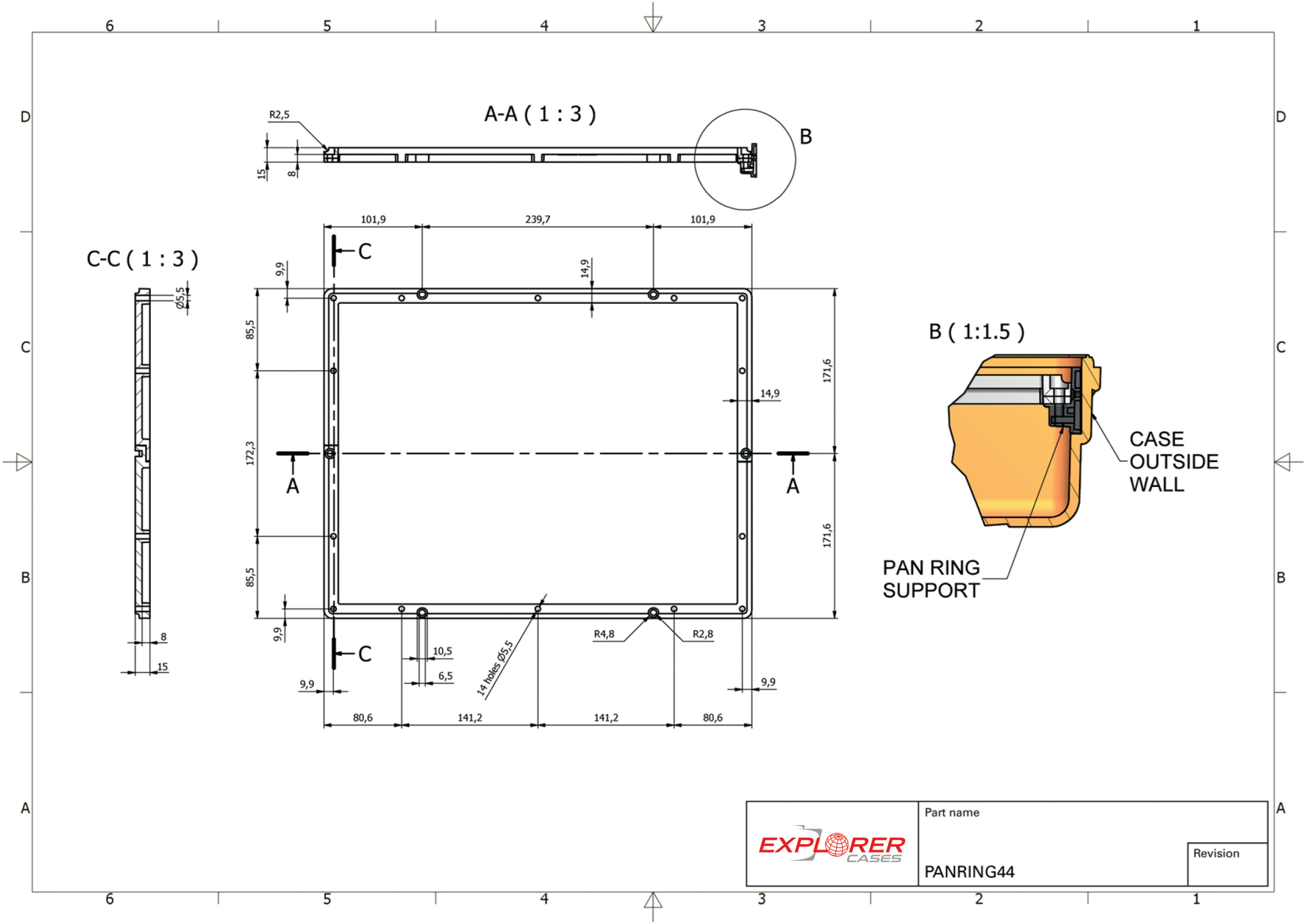
A-A ( 1 : 3 )
R2,5
15
8
B
C-C ( 1 : 3 )
Ø5,5
8
15
101,9
239,7
101,9
C
9,9
14,9
85,5
172,3
85,5
171,6
171,6
14,9
A
A
9,9
C
10,5
6,5
14 holes Ø5,5
R4,8
R2,8
9,9
9,9
80,6
141,2
141,2
80,6
B ( 1:1.5 )
CASE
OUTSIDE
WALL
PAN RING
SUPPORT
EXPLORER CASES
Part name
PANRING44
Revision